Profile główne

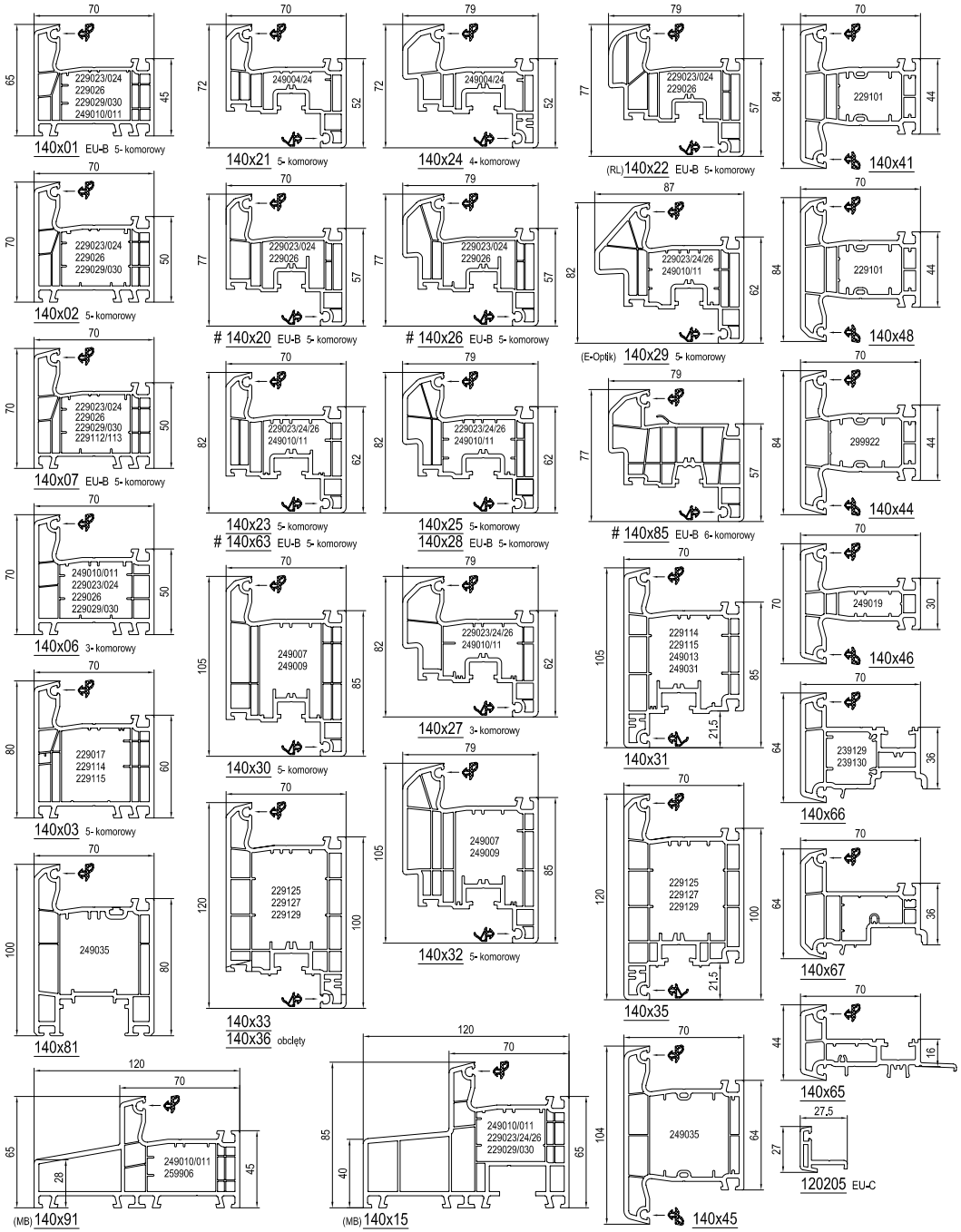

Blockprofile NL

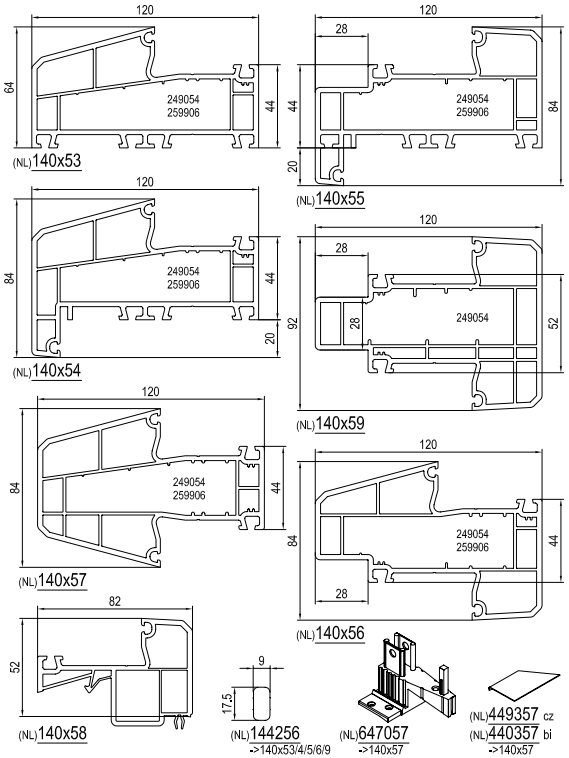

Wzmocnienie

patrz plan Wzmocnienie

Uszczelki

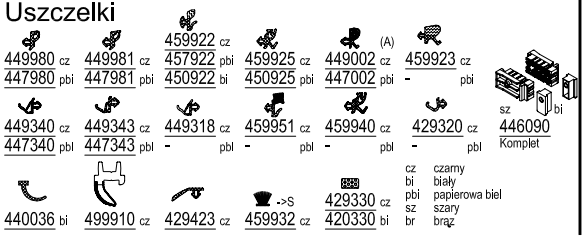

Dodatki

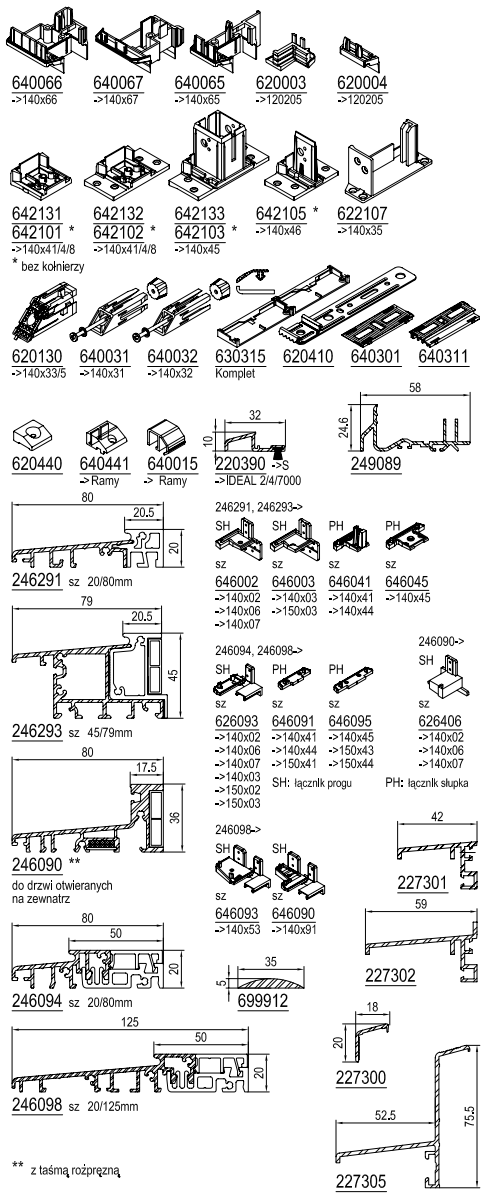
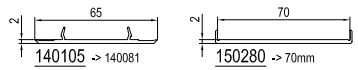
Profile dodatkowe